fr

Baudrier de Sécurité Stayflex™

INSTALLATION ET CONSIGNES UTILISATEUR

SH350, SH351, SH360, SH361

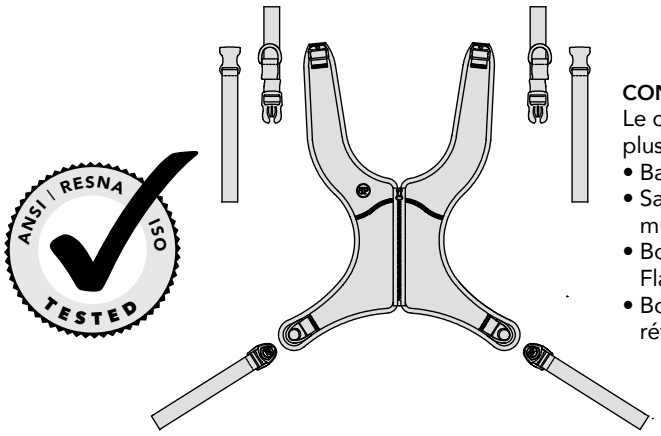

CONTENU DE L'EMBALLAGE :
Le colis peut contenir un ou plusieurs articles suivants:
- Baudrier de sécurité Stayflex
- Sangles supérieures multidirectionnelles
- Boucles Cinch-Mount™ ou Flat-Mount™
- Boucles à came (en option – réf. FS032-2)

Ces consignes fournissent des informations importantes quant à la sécurité et l'entretien de tous les supports thoraciques antérieurs Stayflex Bodypoint. Remettez ces instructions à l'utilisateur ou à son soignant et passez-les en revue avec eux pour vérifier qu'elles ont été comprises.

⚠ **AVERTISSEMENT !** Ce produit doit être installé et ajusté par un technicien qualifié en réadaptation.

Pour son installation, ce produit doit être monté avec :

- Des embouts de montage plats
- Des embouts de montage en sangle
- Boucle à came (pour les utilisateurs pesant jusqu'à 75 kg)

Des matériels de montage à sangles Bodypoint facultatifs peuvent être employés pour le montage sur les fauteuils roulants et des systèmes de sièges.

⚠ **AVERTISSEMENT !** En raison du risque de suffocation, il est dangereux d'employer ce produit sans stabiliser le bassin. Utiliser systématiquement une ceinture pelvienne correctement ajustée.

UTILISATION :

⚠ **AVERTISSEMENT !** Ce produit doit servir uniquement à placer une personne dans un fauteuil roulant ou un fauteuil de travail. Il n'est pas conçu pour servir de ceinture de sécurité pour le transport ou de dispositif personnel de retenue, ou pour toute autre application où ses limites pourraient causer un préjudice corporel. Une mauvaise utilisation de ce produit est interdite et dangereuse.

⚠ **AVERTISSEMENT !** L'ouverture accidentelle du support antérieur de buste Stayflex pose un risque de chute à l'usager. Si les mouvements ou l'aptitude mentale de l'utilisateur posent un risque d'ouverture accidentelle du baudrier de sécurité, le soignant doit toujours être présent lors de l'utilisation. S'assurer que tout le personnel soignant sait comment détacher le produit. Dans le cas contraire, cela pourrait occasionner une perte de temps en cas d'urgence.

⚠ **AVERTISSEMENT !** Comme c'est le cas pour tous les supports de siège, cet appareil peut modifier la position assise d'une personne. L'utilisateur doit continuer à pratiquer des mouvements de soulagement de la pression et des vérifications de l'intégrité cutanée, non seulement aux endroits où ce dispositif est en contact avec sa peau, mais également dans les zones qui supportent la pression, comme le sacrum, les jambes et les fesses. En cas de rougeur ou d'irritation de la peau, cessez l'emploi et consultez votre médecin ou un spécialiste de l'appui d'assise. Ne pas vous conformer à cette précaution pourrait entraîner de graves blessures, par exemple des ulcères de pression.

ENTRETIEN : Suveiller régulièrement les traces d'usure au niveau des coutures, des sangles et des coussinets. En cas d'usure importante, contacter le fournisseur pour obtenir une réparation par du personnel qualifié ou un remplacement par Bodypoint. En aucune circonstance ce produit ne doit être modifié ou réparé par des personnes non qualifiées. La santé et la sécurité de l'utilisateur en dépendent !

NETTOYAGE : Lavage en machine à 60 °C (140 °F). Ne pas utiliser d'eau de Javel. Séchage à la machine à basse température, ou bien étendre et égoutter. Ne pas repasser. (Pour éviter de rayer le produit et la machine, placer le produit dans un sac en toile lors du lavage.)

GARANTIE : Ce produit est assorti d'une garantie limitée à vie contre les défauts d'exécution ou de fabrication, dans le cadre d'une utilisation normale par le consommateur initial. Contacter le fournisseur ou Bodypoint pour faire valoir la garantie.

Pour plus d'informations sur les produits Bodypoint, et consulter la liste des distributeurs en dehors des États-Unis, rendez-vous sur www.bodypoint.com.

Bodypoint®

EC REP MDSS GmbH
Schiffgraben 41
D-30175 Hannover
Germany

558 First Ave. S., Suite 300 | Seattle, WA 98104 | 206.405.4555 | 800.547.5716 | www.bodypoint.com

©2019 Bodypoint, Inc. All Rights Reserved.

BPI064-fr 2019.1

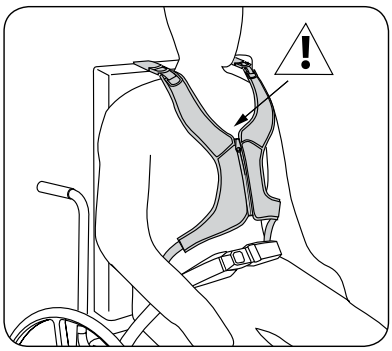

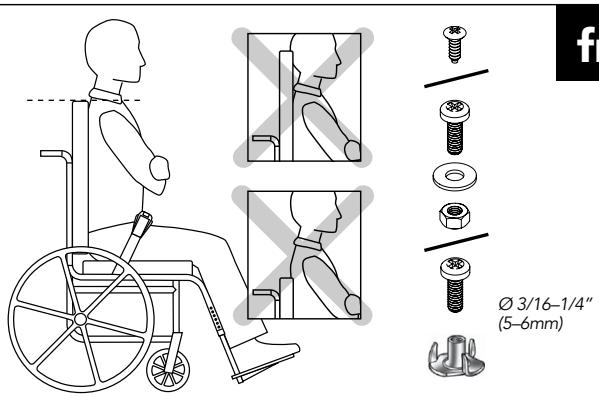

INSTALLATION
Asseoir l'utilisateur dans le fauteuil roulant et définir le bon maintien avec la ceinture pelvienne. Placez le coussin Stayflex sur la poitrine et drapez les sangles supérieures au-dessus du dossier. Placez les sangles supérieures entre le cou et l'articulation de l'épaule
⚠ Le dessus de la tirette ne doit jamais s'élever au-dessus du sternum de l'utilisateur.

CONDITIONS D'INSTALLATION :
1. Fauteuil roulant avec un dossier plein ou des guides de sangle, réglés approximativement à hauteur d'épaule (ajuster la hauteur pour répartir la pression).
2. Vis de montage ayant une résistance à l'arrachement minimum de 90 kg. (Non incluses.)

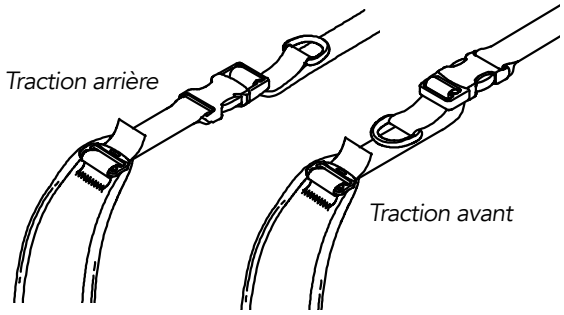

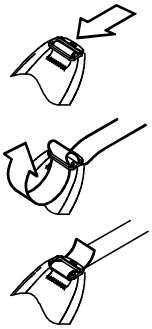

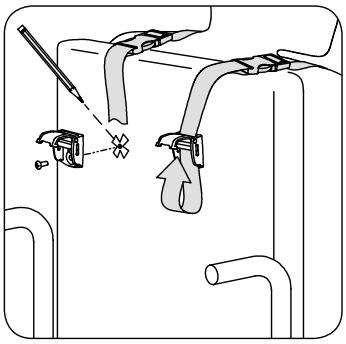

SANGLES SUPÉRIEURES
1. Ajuster selon la direction de traction souhaitée et attacher la sangle supérieure au baudrier.
2. Ajuster chaque sangle d'épaule pour un maintien confortable, selon la largeur d'épaule de l'utilisateur et sa position assise. Marquer l'emplacement des vis de fixation sur le dossier.
3. Fixer les sangles supérieures au dossier à l'aide des boucles Bodypoint et des attaches appropriées.

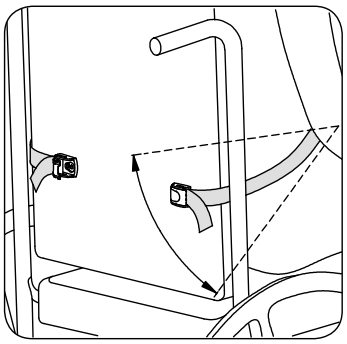

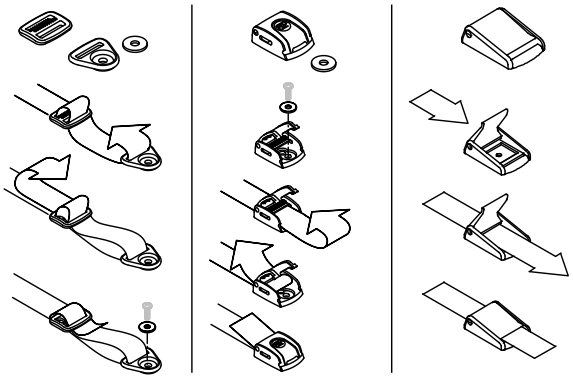

Boucles à came (en option) Pour les utilisateurs pesant jusqu'à 75 kg

SANGLES INFÉRIEURES
Enrouler les sangles inférieures autour du dossier sans entraver d'autres dispositifs du fauteuil roulant. Monter les boucles entre les côtes les plus basses et le siège. Fixer les sangles à l'aide des attaches appropriées.

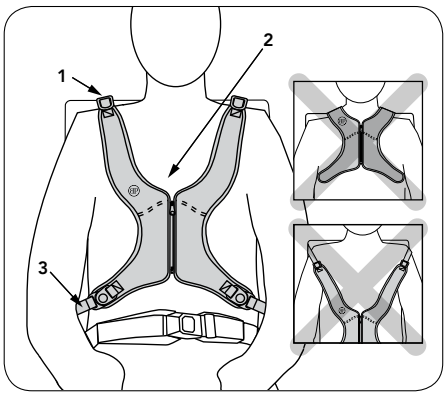

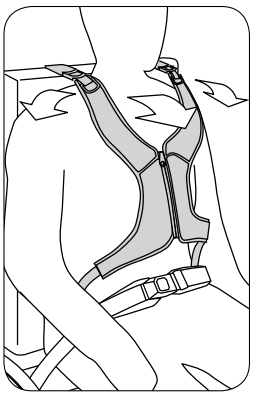

CONTRÔLE DE SÉCURITÉ
Demandez à l'utilisateur de se pencher en avant et latéralement d'un côté et de l'autre pour vérifier le réglage. Contrôler les points suivants :
1. **Confort** En cas de frottements au niveau du cou, changer de place les sangles supérieures.
2. **Position** Si trop haut ou trop bas, ajustez les sangles inférieures
3. **Interférences avec d'autres dispositifs** Changer de place les sangles comme il convient pour dégager le mécanisme d'inclinaison du fauteuil, les accoudoirs, les coussinets accessoires ou les tubes d'alimentation.